平成２８年度
第８６回 全日本９人制バレーボール総合男子選手権大会
決勝トーナメント戦 試合結果

（会　場）　ハンナリーズアリーナ　　a･b･cコート　　　向日市民体育館　　e･f･gコート

11月13日(日)　　11月14日(月) A･C･特設コート　　11月13日(日)

No.	チーム	都道府県
1	住友電工	大阪
2	ALOHA	静岡
3	富士通	兵庫
4	ZERO	滋賀
5	JFE西日本	広島
6	FEST	鹿児島
7	寒川ACE	神奈川
8	四国電力	香川
9	モリタ製作所	京都
10	JR九州	福岡
11	JT東京	東京
12	富永	長崎
13	名古屋東山クラブ	愛知
14	しまね	島根
15	ニコン	埼玉
16	富士通小山	栃木
17	住友化学	千葉
18	日立笠戸	山口
19	北陸電力	富山
20	沖縄銀行	沖縄
21	サンデン･ホールディングス	群馬
22	群雄会	静岡
23	ユナイテッド和歌山	和歌山
24	住友電工伊丹	兵庫
25	京都教員クラブ	京都
26	三好循環器科EKG	大分
27	リコーインダストリー東北	宮城
28	横河電機	東京
29	三菱電機熊本	熊本
30	大光自動車	宮崎
31	愛知ALL BLACKS	愛知
32	住友電工横浜	神奈川
33	伊万里クラブ	佐賀
34	造幣局	大阪
35	K’z	鹿児島
36	おかやま	岡山
37	ヤマハ	静岡
38	パナソニックエコソリューションズ津	三重
39	THK甲府	山梨
40	京都プラネッツ	京都
41	北陸電力石川	石川
42	中部徳洲会病院	沖縄

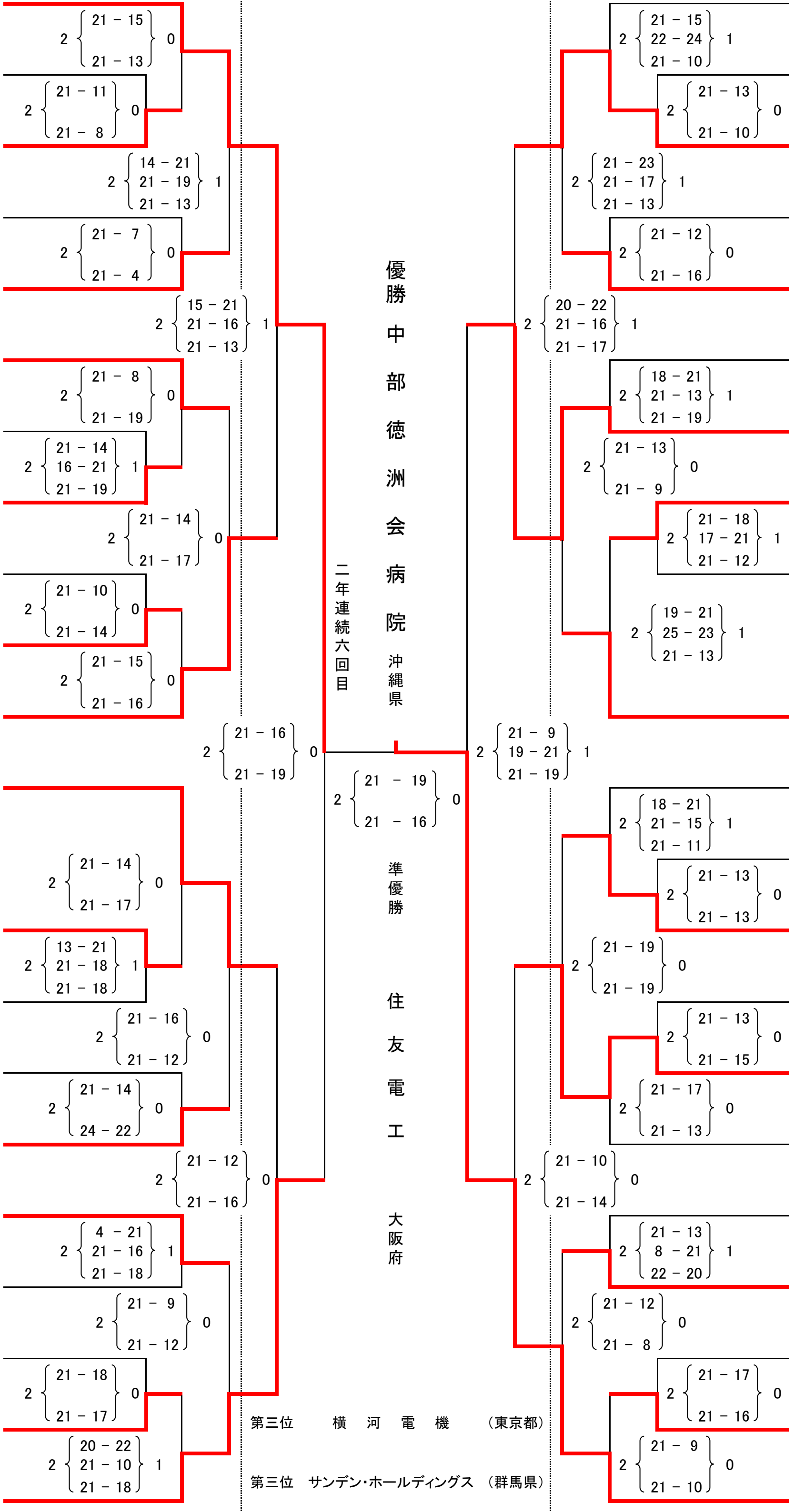
2 {21－15, 21－13} 0
2 {21－11, 21－8} 0
2 {14－21, 21－19, 21－13} 1
2 {21－7, 21－4} 0
2 {15－21, 21－16, 21－13} 1
2 {21－8, 21－19} 0
2 {21－14, 16－21, 21－19} 1
2 {21－14, 21－17} 0
2 {21－10, 21－14} 0
2 {21－15, 21－16} 0
2 {21－16, 21－19} 0
2 {21－14, 21－17} 0
2 {13－21, 21－18, 21－18} 1
2 {21－16, 21－12} 0
2 {21－14, 24－22} 0
2 {21－12, 21－16} 0
2 {4－21, 21－16, 21－18} 1
2 {21－9, 21－12} 0
2 {21－18, 21－17} 0
2 {20－22, 21－10, 21－18} 1
2 {21－19, 21－16} 0
2 {21－15, 22－24, 21－10} 1
2 {21－13, 21－10} 0
2 {21－23, 21－17, 21－13} 1
2 {21－12, 21－16} 0
2 {20－22, 21－16, 21－17} 1
2 {18－21, 21－13, 21－19} 1
2 {21－13, 21－9} 0
2 {21－18, 17－21, 21－12} 1
2 {19－21, 25－23, 21－13} 1
2 {21－9, 19－21, 21－19} 1
2 {18－21, 21－15, 21－11} 1
2 {21－13, 21－13} 0
2 {21－19, 21－19} 0
2 {21－13, 21－15} 0
2 {21－17, 21－13} 0
2 {21－10, 21－14} 0
2 {21－13, 8－21, 22－20} 1
2 {21－12, 21－8} 0
2 {21－17, 21－16} 0
2 {21－9, 21－10} 0

優勝 中部徳洲会病院 沖縄県

二年連続六回目

準優勝 住友電工 大阪府

第三位　横河電機　（東京都）

第三位　サンデン･ホールディングス　（群馬県）